动力传动装置
技术

激情演绎

MPFILTRI®
POWER TRANSMISSION

LMG

整体式钟形罩，适用于齿轮泵和小型活塞泵。

LDC

由两个以螺钉固定的部件组成，用于电机和泵。
适用于齿轮、活塞和螺杆泵。

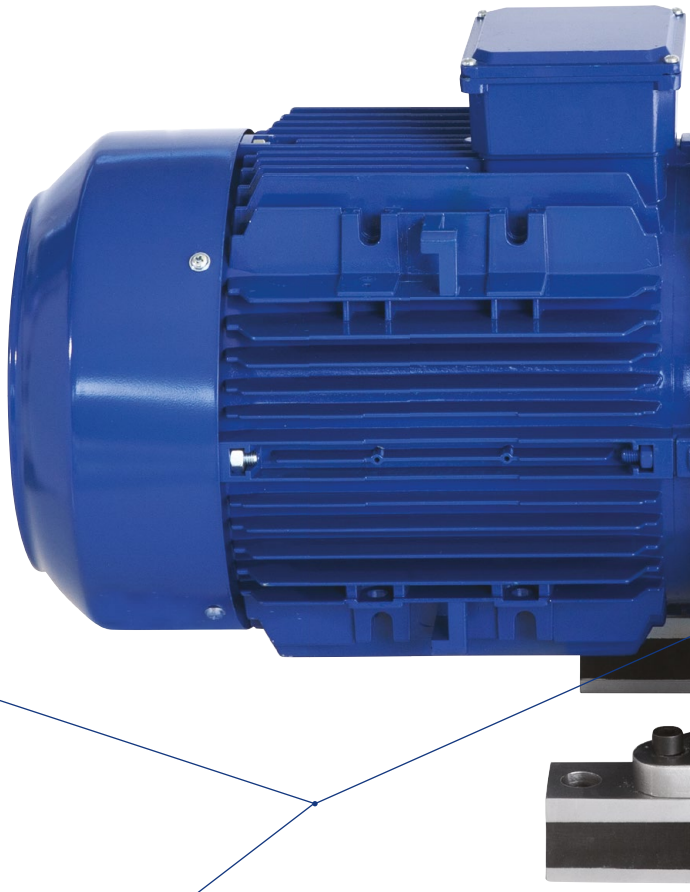

LMS

使用八边形丁腈橡胶阻尼环以降低泵与电机之间的振动所产生的噪声。

多部件

大型泵的模块化系统。
由电机法兰、适配器和泵法兰组合，该部件可灵活组装成不同的组合。

SGEA-SGEG-SGES-SGEK-SGDR

用于液压泵和 IEC 电机的柔性半联轴器。

- SGEA 系列铝制
- SGEG 系列 铸铁
- SGES 系列钢制
- SGEK 系列铝制
- SGEK 系列铸铁
- SGDR 系列钢制

ROTAFIT

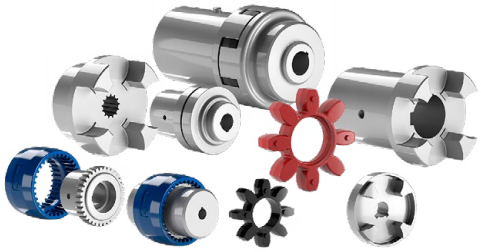

AKG

用于液压泵和 IEC
电机的成套联轴器。

- AKG 铝合金系列
- AKG 铸铁系列
- AKG 钢制系列

ATEX指令2014/34/EU和英国法规S.I. 2016年第1107号（经修订）。根据要求，我们可以为AKG颁发

EGE

用于扭矩传递的弹性体：

- 丁腈橡胶 EGE 系列
- 聚氨酯 EGE RR 系列

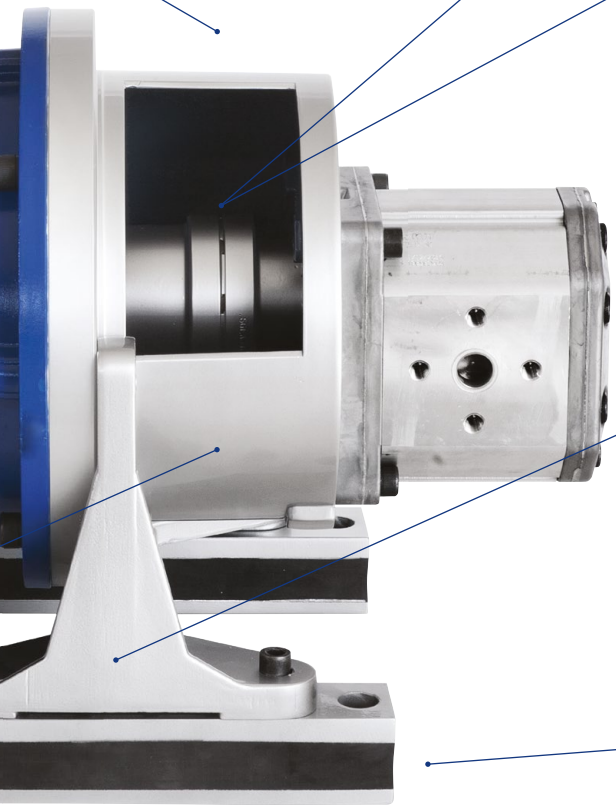

附件

PDMA

支撑马达–泵装置的安装脚，
组装在钟形罩上。

MPDR

阻尼杆，带有丁腈橡胶插件的安装导轨，
适用于减震。

检查孔

符合 DIN24339、直径为 275 毫米、350 毫米、400毫米和
475毫米的检查孔。

ANMA

用于电机–泵单元垂直安装的阻尼环。

钟形罩

用于齿轮、活塞、叶片和螺杆泵。

齿轮泵

IEC 标准电机	欧洲标准						德国标准 — 博世		
	0,5	1	2	3	3,5	4	ZB	ZF	ZG
IEC 63 Ø140 - d.11x23	•	•	•				•		
IEC 71 Ø160 - d.14x30	•	•	•				•		
IEC 80 Ø200 - d.19x40	•	•	•	•			•	•	
IEC 90 Ø200 - d.24x50	•	•	•	•			•	•	
IEC 100 Ø250 - d.28x60		•	•	•	•		•	•	
IEC 112 Ø250 - d.28x60		•	•	•	•		•	•	
IEC 132 Ø300 - d.38x80		•	•	•	•	•		•	•
IEC 160 Ø350 - d.42x110			•	•	•	•	•	•	•
IEC 180 Ø350 - d.48x110			•	•	•	•	•	•	•
IEC 200 Ø400 - d.55x110			•	•	•	•	•	•	•
IEC 225 Ø450 - d.60x140			•	•	•	•	•	•	•

IEC 标准电机	法兰 ISO 3019-2							法兰 SAE J 744										
	50 B2/B4	63 B2/B4	80 B2/B4	100 B2/B4	125 B2/B4	160 B2/B4	200 B2/B4	50-2 (A-A)	82-2 (A)	101-2 (B)	127-2 (C)	152-2 (D)	165-2 (E)	101-4 (B)	127-4 (C)	152-4 (D)	165-4 (E)
IEC 80 Ø200 - d.19x40	•	•	•	•				•	•								
IEC 90 Ø200 - d.24x50	•	•	•	•				•	•								
IEC 100 Ø250 - d.28x60	•	•	•	•	•			•	•	•				•			
IEC 112 Ø250 - d.28x60	•	•	•	•	•			•	•	•	•			•			
IEC 132 Ø300 - d.38x80			•	•	•	•			•	•	•			•	•		
IEC 160 Ø350 - d.42x110			•	•	•	•			•	•	•			•	•		
IEC 180 Ø350 - d.48x110			•	•	•	•	•		•	•	•			•	•		
IEC 200 Ø400 - d.55x110			•	•	•	•	•		•	•	•	•		•	•	•	
IEC 225 Ø450 - d.60x140			•	•	•	•	•			•	•	•	•	•	•	•	•
IEC 250 Ø550 - d.65x140			•	•	•	•	•				•	•	•		•	•	•
IEC 280 Ø550 - d.75x140					•	•	•				•	•	•		•	•	•
IEC 315 Ø660 - d.80x170					•	•	•				•	•	•		•	•	•
IEC 355 Ø800 - d.90x170					•	•	•				•	•	•		•	•	•

联轴器

- 100% 轴覆盖
- 通过加入弹性体的方式降低噪音
- 有不同材料的弹性体

IEC 标准电机	铝 ENAB 46100	G25 UNI 5007 铸铁 - C40 碳钢				
	轴 ISO 3019-2	轴 ISO 3019-2	轴 ANSI B92.1A1976	轴 DIN 5480	轴 DIN 5481	轴 DIN 5482
IEC 80 Ø200 - d.19x40	•	•	•	•	•	•
IEC 90 Ø200 - d.24x50	•	•	•	•	•	•
IEC 100 Ø250 - d.28x60	•	•	•	•	•	•
IEC 112 Ø250 - d.28x60	•	•	•	•	•	•
IEC 132 Ø300 - d.38x80	•	•	•	•	•	•
IEC 160 Ø350 - d.42x110	•	•	•	•	•	•
IEC 180 Ø350 - d.48x110	•	•	•	•	•	•
IEC 200 Ø400 - d.55x110	•	•	•	•	•	•
IEC 225 Ø450 - d.60x140		•	•	•	•	•
IEC 250 Ø550 - d.65x140		•	•	•	•	•
IEC 280 Ø550 - d.75x140		•	•	•	•	•
IEC 315 Ø660 - d.80x170		•	•	•	•	•
IEC 355 Ø800 - d.90x170		•	•	•	•	•

易学的软件

我们的软件系统操作简单、功能强大，引导您逐步选择，轻松找到您所需的理想联轴器。

步骤 1

前往软件选择网站门户，网址为：
https://www.mpfiltri.com/registration.html

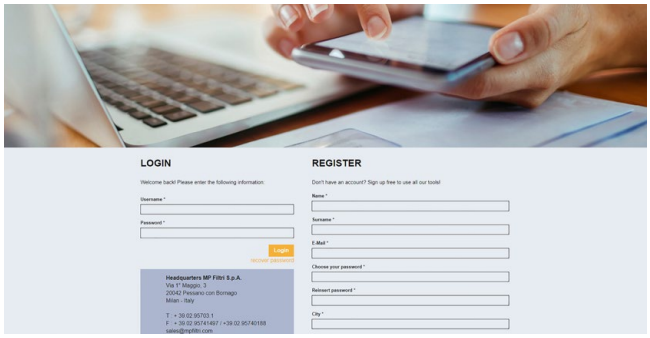

步骤 2

登录并选择“动力传输软件”。

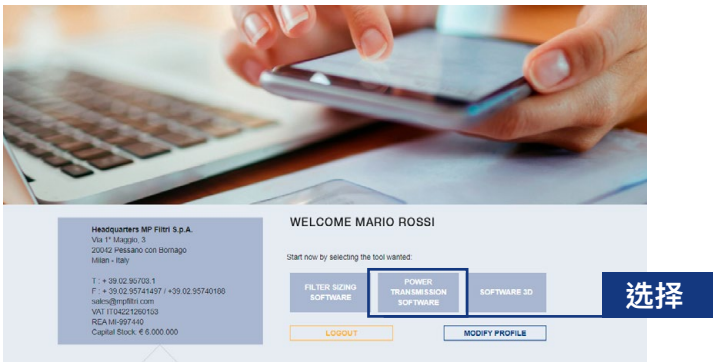

步骤 3

选择您所用的泵和电动机。

步骤 4

确认规格并接收包含二维图形的联轴器数据表。

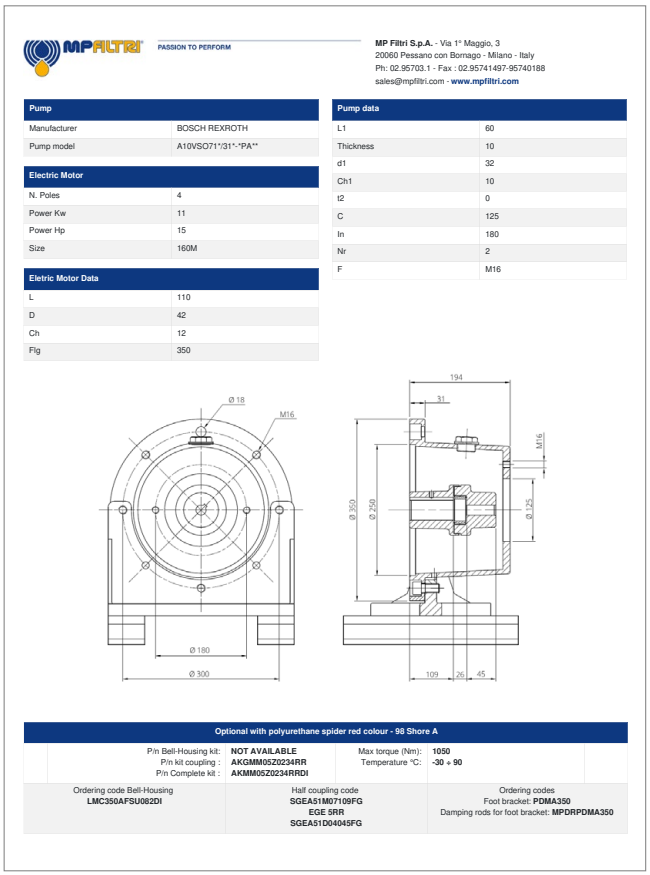

MP Filtri S.p.A. - Via 1° Maggio, 3
20060 Pessano con Bornago - Milano - Italy
Ph: 02.95703.1 - Fax : 02.95741497-95740188
sales@mpfiltri.com - www.mpfiltri.com

Pump	
Manufacturer	BOSCH REXROTH
Pump model	A10VSO71*/31*-*PA**

Electric Motor	
N. Poles	4
Power Kw	11
Power Hp	15
Size	160M

Eletric Motor Data	
L	110
D	42
Ch	12
Flg	350

Pump data	
L1	60
Thickness	10
d1	32
Ch1	10
t2	0
C	125
In	180
Nr	2
F	M16

Optional with polyurethane spider red colour - 98 Shore A

P/n Bell-Housing kit:	NOT AVAILABLE	Max torque (Nm):	1050
P/n kit coupling :	AKGMM05Z0234RR	Temperature °C:	-30 ÷ 90
P/n Complete kit :	AKMM05Z0234RRDI		

Ordering code Bell-Housing	Half coupling code	Ordering codes
LMC350AFSU082DI	SGEA51M07109FG EGE 5RR SGEA51D04045FG	Foot bracket: PDMA350 Damping rods for foot bracket: MPDRPDMA350

新特征

您在系统上找不到泵?

在 **选择泵数据输入** 部分插入泵的尺寸并按照说明获得联轴器组件代码。

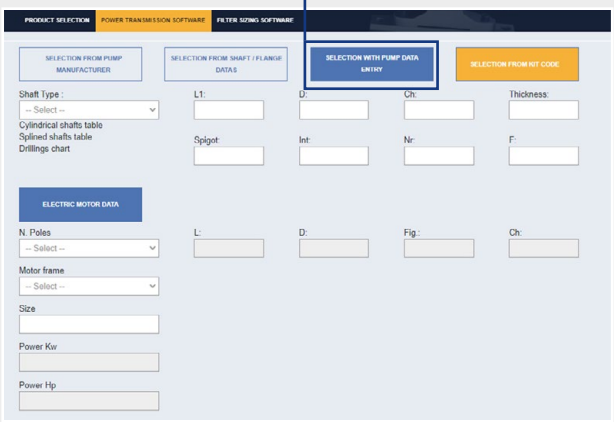

遍及世界的网络

总部

10 家分公司

超过 100 家经销商

德国	英国
法国	印度
美国	加拿大
俄罗斯	新加坡
中国	阿拉伯联合酋长国

激情演绎